

MANTSINEN 200

FLEXIBEL IM EINSATZ. STARK IN DER LEISTUNG.



Effizienz auf höchstem Niveau dank schneller, präziser Hydraulik.

MATERIAL-UMSCHLAG LEICHT GEMACHT

Dank der Kombination von Präzision und Effizienz ist die Mantsinen-Mehrzweck-Materialumschlagmaschine die perfekte Lösung für die unterschiedlichsten Aufgaben in Häfen und Industrieterminals. Sie ist zum Umschlagen von Schüttgut, Schrott, Schnittholz und Massenstückgut aller Art geeignet. Das Mantsinen Schnellwechselsystem macht die Arbeit mit verschiedenen Anbaugeräten einfach, sicher und effizient.

Mit mehr als 55 Jahren Erfahrung in Logistikdienstleistungen für die Schwerindustrie hat Mantsinen das notwendige Wissen, um die Anforderungen und Herausforderungen der Materialhandhabung in vielen verschiedenen Anwendungen zu meistern. Dank der Kombination aus dieser Betriebserfahrung und erstklassigem Engineering-Know-how schaffen wir einzigartige Lösungen für effiziente Handhabungsvorgänge. Mit unseren fundierten Kenntnissen können wir auch Ihren Betrieb und Ihre Maschinenkonfiguration optimieren.

LEBENSLANGE PRODUKTIVITÄT

Mantsinen Materialumschlagmaschinen sind dank langer Lebensdauer und dauerhafter Haltbarkeit eine Investition für Generationen. Die hausinterne Fertigung der Maschinen und ihrer Anbaugeräte sorgt für hohe Qualität ohne Kompromisse. Alle kritischen Komponenten werden mit der Finite-Elemente-Methode auf der Basis von Tests mit Dehnungsmessstreifen im realen Betrieb gründlich überprüft. Die Mindestlebensdauer unserer Maschinen liegt bei über zwei Millionen Arbeitszyklen mit maximaler Last.

DER SCHNELLSTE ARBEITSZYKLUS

Der Mantsinen 200 bietet erhebliche wirtschaftliche und ökologische Verbesserungen für Ihre Materialumschlagprozesse. Trotz seiner enormen Größe ist die Maschine einfach zu bedienen und bringt Produktivität sowie Flexibilität auf Ihre Baustelle.

Der Mantsinen 200 bietet mehr Vielseitigkeit als herkömmliche mobile Hafenkrane: Neben dem Umschlag von Schüttgütern und Stückgut kann der 200 auch volle Container mit bis zu fünf Reihen Breite und vier Lagen Höhe handhaben.

Der Mantsinen 200 ist ein echtes Arbeitstier in mittelgroßen Häfen und Terminals. Große Reichweite und hohe Tragfähigkeit, kombiniert mit den einzigartigen Mantsinen-Merkmalen wie dem Hybrilift, der erhöhten, geräumigen Kabine und dem Lastkontrollsystem, machen den Mantsinen 200 zur bevorzugten Maschine für Ihre Bediener.



ROTE MASCHINEN SCHAFFEN
NACHHALTIGKEIT

Seit mehr als zwei Jahrzehnten ebnet Mantsinen den Weg für energiesparende Innovationen und nachhaltige Lösungen.

BAHNBRECHENDE DOPPELANTRIEBSTECHNIK

Warum auf einen Antrieb beschränken? Holen Sie sich beides. Mantsinen DualPower ist das erste Dual-Power-Konzept in Materialumschlagmaschinen. Es kombiniert die besten Eigenschaften von Elektro- und Dieselmotoren. Das Ergebnis ist eine Vereinigung von Mobilität, Produktivität und fortschrittlicher Umweltfreundlichkeit.

Die Doppelantriebstechnik kombiniert die Vorteile einer Elektro- mit der Vielseitigkeit einer Dieselmaschine.

Der Elektromotor bietet deutlich geringere Energie- und Wartungskosten, ohne Dieselabgase und mit weniger Geräuschentwicklung. Der Standard-Hochleistungs-Elektromotor und der Dieselmotor befinden sich nebeneinander im gemeinsamen Motorraum.

Das System basiert auf einem Pumpengetriebe mit Doppel-Motorflansch. Mit einer Trennkupplung kann der Antrieb einfach umgeschaltet werden.

DualPower™
BY MANTSINEN

ELEKTRISCH WERDEN

Elektromaschinen sind eine kosteneffiziente und ökologische Alternative zu Maschinen mit Dieselmotor. Sie bieten die gleiche Leistung ohne Abgasemissionen, einen niedrigen Geräuschpegel und geringere Energie- und Wartungskosten. Die Maschinen der E-Serie sind auf Anfrage für jegliche lokale Netzspannung erhältlich.



WENIGER ENERGIE UND DOCH EFFIZIENT

Wir glauben an die Steigerung der Produktivität durch Effizienz. Wir senken die Wartungskosten und erhöhen die Produktionsleistung pro Input-Einheit. Verbesserungen der Betriebs- und Prozesszuverlässigkeit führen außerdem zu weniger Anlagenstillständen und Systemausfällen.

INNOVATIVES UND EINZIGARTIGES SPEICHER- UND RÜCKGEWINNUNGSSYSTEM

Mantsinen begann bereits 2006 mit der Erprobung und Entwicklung des Hybrilifts. Das Energiespeicher- und -rückgewinnungssystem Mantsinen Hybrilift senkt den Energieverbrauch und die Kosten um bis zu 50 %.
Beim Hybrilift wird die beim Absenken des Auslegers erzeugte Energie gespeichert und wiederverwendet, was den Kraftstoffverbrauch und die Emissionen deutlich reduziert. Während sich der Hauptausleger senkt, wird Öl von einem Zylinder zu Druckspeichern gepumpt, in denen der Gasdruck ansteigt und diese Energie gespeichert wird.

Diese gespeicherte Energie wird dann verwendet, um Ausleger und Stiel wieder zu heben. So wird mit weniger Energie mehr Last gehoben. Mantsinen Hybrilift-Umschlagmaschinen kommen daher mit kleineren Diesel- oder Elektromotoren als ihre traditionellen Gegenstücke aus. Dies verbessert den Kraftstoffverbrauch und senkt die Emissionen sowie die Servicekosten.

Das patentierte Mantsinen 200 HybriLift-System ist einzigartig in seinem Design. Die beiden HybriLift-Zylinder sind mit Zugstangen am fernen Ende des Hauptauslegers verbunden. Diese Anordnung reduziert die Belastung des Auslegers erheblich. Da die HybriLift-Zylinder in Gegenrichtung zu den Hauptzylindern arbeiten, wird außerdem die Belastung der Hauptauslegerbolzen sowie des Oberwagens deutlich reduziert.



ALLES UNTER KONTROLLE

MANTSINEN STEUERSYSTEM (MCS)

Das Mantsinen Steuersystem ist für den kosteneffizienten Materialumschlag mit moderner Technologie konzipiert. Die bedienerfreundliche Benutzeroberfläche läuft unter dem Ansatz „Nur was wichtig ist, wird gezeigt“, der den täglichen Betrieb und dem Bediener die Konzentration auf seine aktuelle Aufgabe erleichtert. Die verstellbaren Multifunktions-Joysticks für die Frontausrüstung sind äußerst ergonomisch und komfortabel. Elektrisch gesteuerte Proportionalfunktionen sorgen für sanfte und effiziente Bewegungsabläufe unter allen Bedingungen.

Fahr- und Lenkfunktionen werden über einen Ein-Hand-Joystick gesteuert.
Das Verfahren der Maschinen mit Schienenfahrwerk erfolgt über Pedale.
Das System ist mit elektrischer Endlagendämpfung für Ausleger, Stiel und Kabinenhubgerüst ausgestattet, um unangenehme dynamische Stöße zu vermeiden.

MENSCH-MASCHINE-SCHNITTSTELLE

- 7" Benutzeroberflächendisplay
- Bedienerfreundliches Multifunktions-Steuerrad
- Betriebsdaten und Messinstrumente
- Anzeige von Informationen zu Sonderausstattung
- Diagnosesystem mit detaillierter Fehlerbeschreibung und Telematikanbindung
- Akustisches Signal für kritische Alarme
- Präzisionsmodus und Heavy Lift Modus
- Einstellungen für Hauptfunktionen und Optionen
- Fehlerprotokollierung
- Sofortige Energieverbrauchsmessung
- Zeitraumbezogener Kraftstoff- oder Stromverbrauch



STEUERSYSTEM	SERIENMÄSSIG	OPTIONAL
Leerlaufautomatik	•	
Heavy Lift Modus	•	
Präzisionsmodus	•	
Totmannschalter an Joysticks		•
Automatisches Anheben des Ausleger beim Greiferschließen		•
Windstärkenmessgerät mit Alarm bei 25 m/s, Verlangsamung bei 30 m/s		•
Fernbedienung für Verfahren		•
Vorübergehende Personenlift-Vorbereitung		•
Turbo-Timer		•
Vertikalhub		•
Containerumschlagmodus		•

SICHERHEIT OHNE KOMPROMISSE

MANTSINEN SICHERHEITSSYSTEM (MSS)

Die Maschinen von Mantsinen sind standardmäßig mit einem fortschrittlichen Sicherheitssystem ausgestattet. Sensoren an Frontausrüstung, Schwenkwerk und Kabinenhebesystem ermöglichen die Online-Überwachung des Maschinenbetriebs.

Das System umfasst eine Überlast- und Stabilitätskontrolle sowie Kollisionsverhinderung in der Kabine mit Warnung und automatischer Bewegungsabschaltung. Das Anbaugerätemenü ist ebenfalls Teil des Systems. Echtzeitinformationen zu Last, Reichweite und Höhe werden zusammen mit einer grafischen Animation des Maschinenbetriebs auf der grafischen Benutzeroberfläche angezeigt.

Zudem bietet das System verschiedene bedarfsgerecht einstellbare Sicherheitsfunktionen wie maximale und minimale Betriebshöhen und Sperrbereiche. Assistenzsysteme für den Kranführer sind als Sonderzubehör erhältlich. Die Hubautomatik hebt beispielsweise den Ausleger beim Greiferschließen an, um Schäden an Laderaum oder Güterwagen zu vermeiden. Das System ermöglicht anhand der zu Lastzyklen erfassten Verlaufsdaten eine Bewertung der Maschinenauslastung.





Verlaufsdaten zur Maschine

Wieder-verkauf

Verlaufsdaten zum Service

Produktivitäts-steigerung

Maschinen-berichte

Echtzeit-daten

AUF DATEN GESTÜTZT

MANTSINEN INSIGHT™

MANTSINEN INSIGHT™ bietet umfassende Informationen zu einzelnen Materialumschlagmaschinen und ganzen Flotten. Mit über 150 Daten pro Maschine sorgen wir dafür, dass Sie Ihre Betriebsabläufe jederzeit im Blick behalten, vor Ort oder aus der Ferne, ganz egal, wo Sie sind. Mit Insight verbessern Sie Ihre Leistung und spielen in der Branche ganz vorne mit.

MANTSINEN INSIGHT™ ermöglicht die automatische Datenspeicherung mit Zugriff auf Betriebs- und Serviceinformationen. Aus den in Insight gespeicherten Daten sind die Verlaufsdaten der Maschine bei Bedarf jederzeit einfach abrufbar. Neben der Fernüberwachung der Maschine ermöglicht Insight serienmäßig die Anbindung an das Steuersystem der Maschine. Zusammen mit der bordeigenen Diagnose sorgen diese Funktionen für die bestmögliche Unterstützung aller Anforderungen in Bezug auf die Maschine.

MANTSINEN INSIGHT™	SERIENMÄSSIG
Anlagenberichte	•
Produktivitäts-/Effizienzansichten	•
Flottenansicht	•
Angezeigte Sensordaten	•
Tool für anstehende Servicearbeiten	•
Verlaufsdaten	•
Daten für Unterstützung durch Händler/Werk	•
Fernzugriff auf Steuersystem für Unterstützung durch das Werk	•
Globale SIM-Karte	•

STÄRKE BRAUCHT FREIE SICHT

EDELSTAHLKABINE

Die geräumige und moderne Bedienerkabine bietet eine hervorragende hindernisfreie Sicht mit einer großen, einteiligen, gebogenen Windschutzscheibe und einem Bodenfenster. Die Edelstahlkabine bietet selbst in anspruchsvollsten oder korrosiven Arbeitsumgebungen eine lange Lebensdauer. Kranführer profitieren dank Schalldämmung, geringen Vibrationen und hochwertiger Innenausstattung von einem besonders komfortablen Arbeitsplatz.

Die leistungsstarke Heizung und Klimaanlage, getönte Scheiben und verstellbare Sonnenblenden machen die Kabine bei jedem Wetter komfortabel. Der Scheibenwischer verfügt über zwei Geschwindigkeiten, eine einstellbare Intervallautomatik und eine Waschfunktion. Auch ein Scheibenwischer für das Dachfenster ist vorhanden.

Der Arbeitsplatz des Maschinenbedieners ist ergonomisch gestaltet. Alle Joysticks, Bedienelemente und Displays für die Benutzeroberfläche lassen sich einfach steuern und bedienen.



SICHT AUS DER KABINE

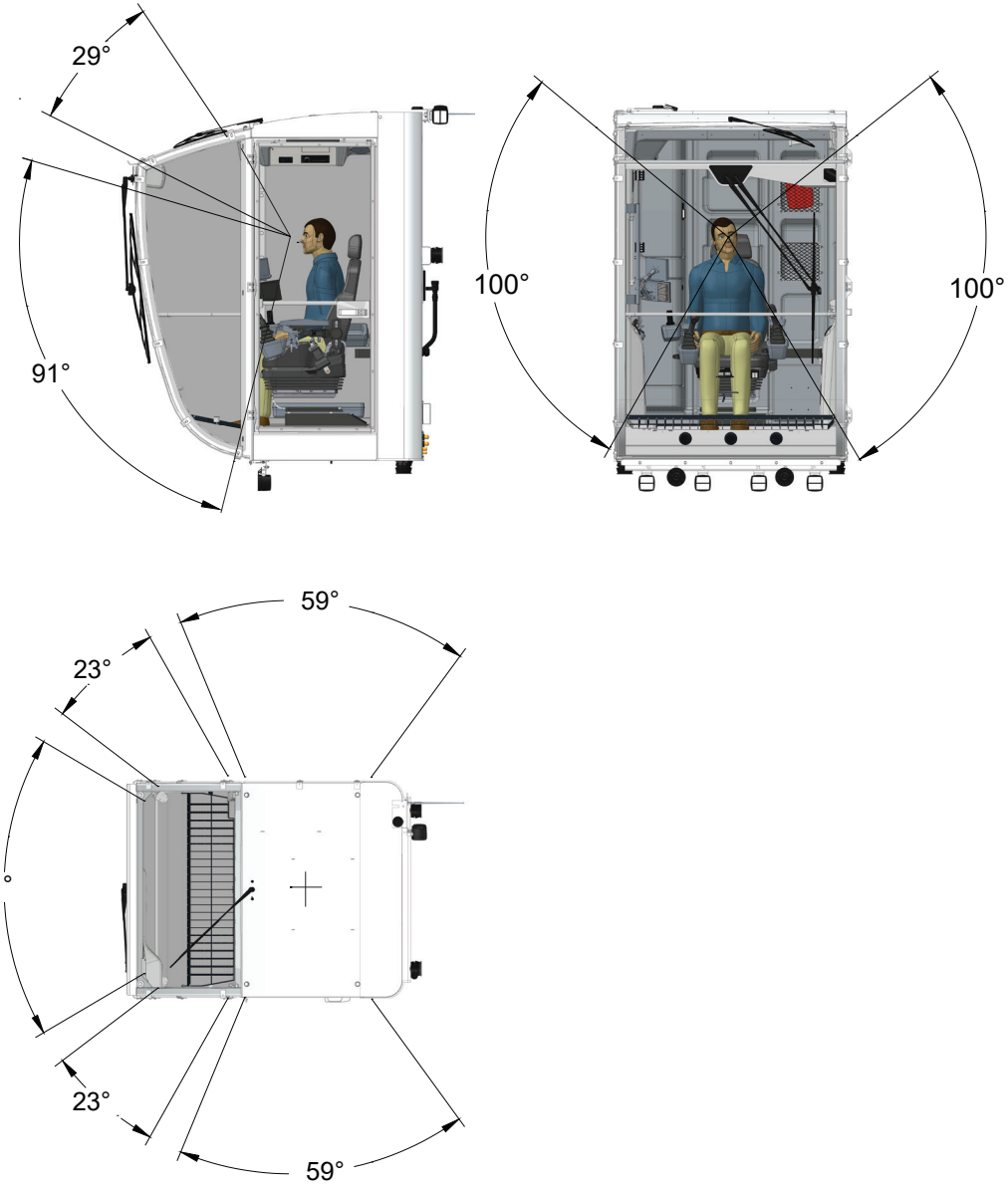

KABINENHEBESYSTEM

Der Mantsinen 200 HybriLift® verfügt über drei hydraulisch hochfahrbare Kabinenhuboptionen. Die robusten Mantsinen Kabinenhebesysteme N2-5000 oder N2-6000 lassen sich unabhängig vertikal und horizontal in die Position bewegen, in der der Kranführer beim Laden optimale Sicht auf das Ladegut hat. Der einarmige Kabinenheber N1-3000 hebt den Bediener an und sorgt für bessere Sicht.

N2-6000, N2-5000

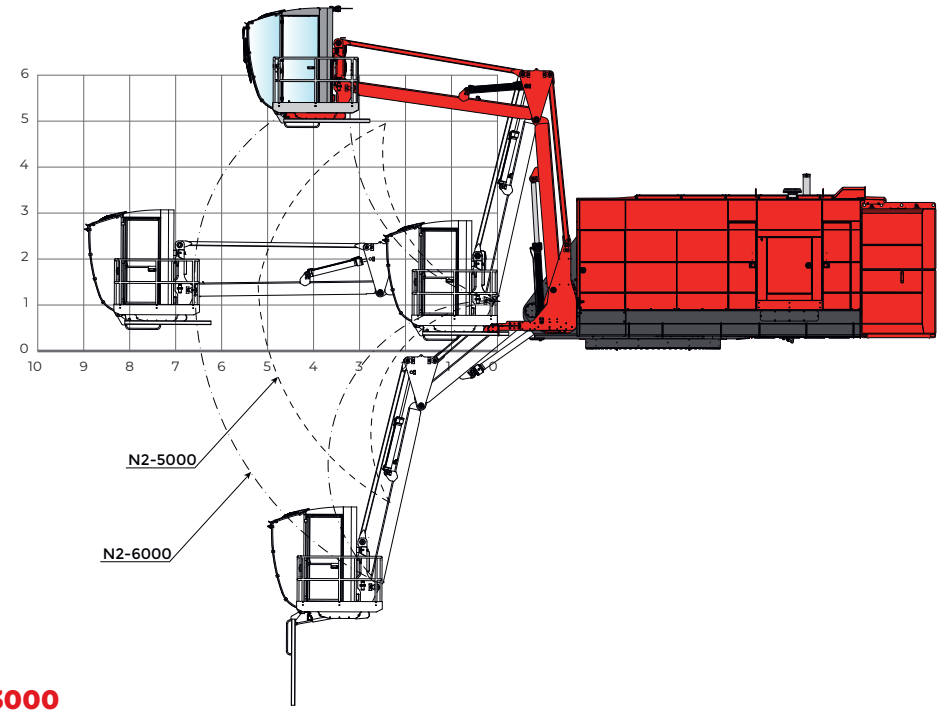

N1-3000

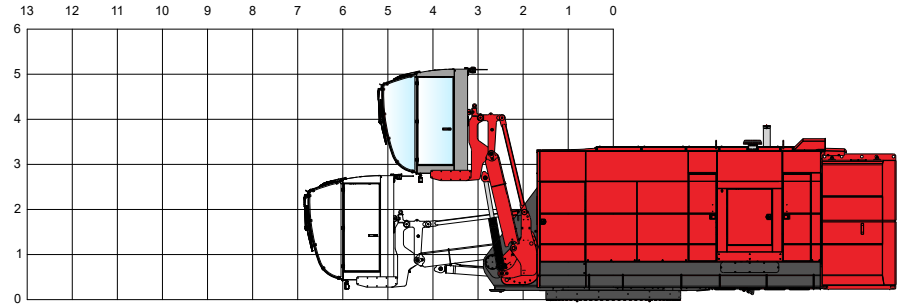

FESTE KABINENPOSITIONEN

Für den Mantsinen 200 HybriLift ® stehen drei feste Kabinenpositionen zur Auswahl.

FESTE KABINENPOSITION 1.

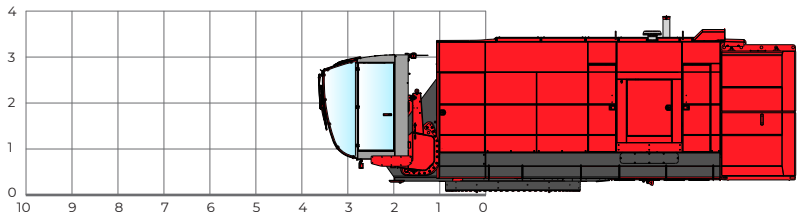

FESTE KABINENPOSITION 2.

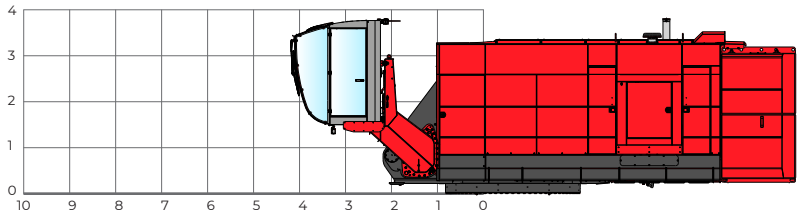

FESTE KABINENPOSITION 3.

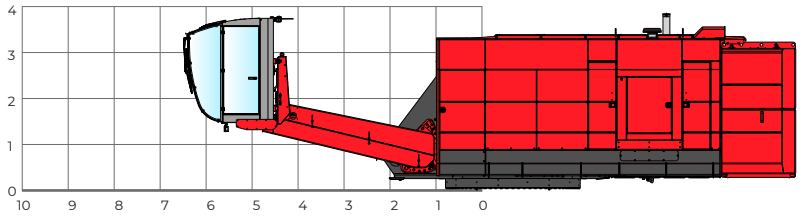

KABINENAUSSTATTUNG UND BEDIENERSITZ	SERIENMÄSSIG	OPTIONAL
Automatische Heizung und Klimaanlage mit Abtauung	•	
Einteilige, gewölbte und beheizbare Frontscheibe	•	
Dachfenster	•	
Getönte Fensterscheiben	•	
Sonnenblenden	•	
Klappsitz für Beifahrer mit Sicherheitsgurt	•	
Hupe	•	
Rückspiegel	•	
Rettungsgeschirr und Erste-Hilfe-Set	•	
Bluetooth-fähiges Radio mit CD/USB-Funktion (MP3/WMA)	•	
Getränkehalter	•	
Dokumentenfach	•	
Zwei 12-V-Anschlüsse für Ladegeräte	•	
Standardsitz	•	
- Luftfederung	•	
- Automatische Gewichtsanpassung	•	
- Sicherheitsgurt	•	
- Heizung	•	
- Vollständig einstellbar	•	
Sitz Be-Ge 3110 FC4 Airvent		•
Sitzdrehplatte		•
Schutzgitter für Frontscheibe, Bodenfenster und Dachfenster		•
Frontscheibe aus Panzerglas		•
Sonnenschutzfolien für alle Fenster außer Dachfenster		•
Notausgang oben an der Kabine		•
Lautsprecher mit Schwanenhalsmikrofon und Pedal		•
Vorrüstung für VHF-Telefon mit Mikrofon, Pedal und Kabelbaum		•
230-V-AC-Steckdose in Kabine bei Dieselmaschine, max. Strom 30 A		•
Alcolock-System mit SMS-Funktion		•
Zusätzliche Luftfiltereinheit mit Kabinendruckregelung		•
Kamera mit 7”Display. Stiel- oder Rückfahrkamera		•
Kamera mit 12”Display. Stiel- oder Rückfahrkamera		•
Stiel-, Rückfahr- und rechte Seitenkamera mit gemeinsam genutztem 12”Display		•
Kameraaufnahmesystem mit 160 h Kapazität		•
WLAN-Kamera		•

AUF LEISTUNGSSTÄRKE AUSGELEGT

OBERWAGEN

Der Mantsinen Oberwagen ist optimal auf einen schnellen Materialumschlag schwerer Lasten ausgelegt. Die unternehmenseigene Erfahrung im Umschlag von Hunderten von Millionen Tonnen gewährleistet Design, Funktionalität und Wartungsfreundlichkeit auf hohem Niveau.

ANTRIEB

Die Volvo Penta-Dieselmotoren sind in der Materialumschlagbranche für hohe Leistung, niedrigen Kraftstoffverbrauch und Langlebigkeit bekannt. Der Verbrennungs- oder Elektromotor befindet sich in einem schallisolierten Motorraum.
Über Türen ist der Motor zu Wartungszwecken von beiden Seiten aus leicht zugänglich.
Zur Verringerung des Brandrisikos ist der Pumpenraum durch ein Brandschott vom Motorraum isoliert.

HYDRAULIK

Die Haupthydraulik besteht aus vier Axialkolben-Verstellpumpen und einer Schwenkpumpe mit geschlossenem Kreislauf. Es gibt einen separaten Kreis für die Drehkopf-, Kabinenhebesystem- und optionale Anbaugerätefunktionen sowie für Gebläse. Effiziente Filterung und ein 3-Mikron-Nebenstrom-Feinfilter mit Wasserabscheider halten das Öl dauerhaft sauber und frei von Wasser und verlängern so die Betriebszeit und die Lebensdauer von Komponenten und Öl.

Der Hydraulikölkühler und der Motorkühler sind zu Reinigungszwecken von der Wartungsplattform aus leicht zugänglich. Die Umkehrfunktion der Gebläse reinigt Öl- und Motorkühler ohne Betriebsunterbrechung.

STARRER HAUPTRAHMEN

Der starre Hauptrahmen und die großen Bolzendurchmesser garantieren eine lange Lebensdauer der Maschine.

WARTUNGSLAUFSTEGE AUCH INNEN

Die breiten Wartungslaufstege innen und außen erfüllen internationale Sicherheitsnormen und bieten uneingeschränkten und sicheren Zugang zu allen Wartungspunkten.

SCHWENKWERK

Der Mantsinen 200 ist mit einem dreireihigen Heavy Duty-Rollendrehkranz mit großem Durchmesser und Innenverzahnung im Ölbad ausgestattet. Die zwei schweren Planetenschwenkwerke verfügen über integrierte automatische Lamellenbremsen. Der geschlossene Hydraulikkreis des Schwenkwerks sorgt dank einem hochmodernen elektrischen Steuersystem für sanfte und gut kontrollierbare Schwenkbewegungen. Der geschlossene Hydraulikkreis des Schwenkwerks spart viel Energie und sorgt für maximale Betriebsleistung.

ARBEITSAUSRÜSTUNG

Mit einer Vielzahl von geraden oder gekröpften Auslegern und verschiedenen Ausleger- und Stiellängen lässt sich die Maschine für maximale Produktivität optimieren. Mantsinen entwirft und analysiert Ausleger und Stiele mit modernen Finite-Elemente-Methoden auf der Grundlage von Realbetrieb, Messungen und langjähriger Praxiserfahrung. Ihre erwartete Mindestlebensdauer beträgt über zwei Millionen Arbeitszyklen bei maximaler Last. Ausleger und Stiele werden unter enger Qualitätskontrolle im eigenen Werk hergestellt, um eine lange Lebensdauer zu gewährleisten.

HAUPTAUSLEGER

Fuß und Zylinderlagerungen des Auslegers sind aus Stahlguss gefertigt und sorgen für eine hervorragende Lebensdauer eines der kritischsten Bauteile der Maschine. Die optimierte Kastenkonstruktion sorgt für maximale Lebensdauer ohne Kompromisse.
Eine robuste Konstruktion und große Bolzendurchmesser minimieren Oberflächendrücke und den Buchsenverschleiß.

STIEL

Der Stielfuß inklusive Zylinderlagerungen besteht aus einer einteiligen Stahlgusskonstruktion. Gusskonstruktionen in den besonders belasteten Bereichen gewährleisten Festigkeit, Haltbarkeit und lange Lebensdauer des Bauteils.

Der Stielkasten besteht aus vier C-Profilen aus hochfestem Stahl. Das Design kommt ohne Schweißnähte in den hochbelasteten Bereichen des Stiels aus, was ihn leicht und extrem langlebig macht. Die Hydraulikleitungen sind in einem U-Kanal an Stielseiten gut geschützt. Das einzigartige Design der Guss-Stielspitzenverbindung schützt die Hydraulikschläuche des Anbaugerätes vor externen Schädigung.

Es steht außerdem eine Dreizylinder-Heavy-Lift-Option für schwere Lasten zur Verfügung. Diese ist beispielsweise sehr nützlich zur Handhabung von Stahlbändern und Behältern.

SONDER- UND SERIENAUSSTATTUNG

AUSSTATTUNG	SERIENMÄSSIG	OPTIONAL
Arbeitsscheinwerfer, 24-V-LED; 4 unter der Kabine, 4 am Stiel, 1 auf Kabinendach	•	
Zentralschmierung für Frontausrüstung und Drehkranz	•	
Zentralschmierung für mobilunterwagen	•	
Ablass-Feinfilter	•	
Zweite Druckeinstellung für Anbaugeräte mit 250 bar	•	
Blinklicht und akustischer Fahralarm	•	
Oberflächenbeschichtung für C4 M nach ISO 12944-2	•	
Bedienungs- und Wartungsanleitungen, 2 gedruckt, 2 auf Speichersticks	•	
Elektronischer Ersatzteilkatalog, 2 auf Speichersticks (englisch)	•	
HYDRAULIK		
Zusätzliche Anbaugerätefunktion, 200 bar, 56 l/min		•
Zweite zusätzliche Anbaugerätefunktion, 200 bar, 56 l/min		•
Magnetgeneratorsystem 20 kW		•
Magnetgeneratorsystem 30 kW		•
Zusätzliche Unterwagenhydraulikfunktion mit Pedal		•
Biologisch abbaubares Hydrauliköl		•
FILTERUNG		
Großer Nebenstrom-Feinfilter mit Wasserabscheider		•
Filter für Anbaugeräteleitungen		•
Zusätzlicher Kraftstofffilter mit Heizung		•
SCHMIERUNG		
Automatisches Schmiersystem bis zur Aufhängung		•
Automatisches Schmiersystem bis zum Anbaugerät		•
SCHEINWERFER		
2 zusätzliche Scheinwerfer am Ausleger		·
Unterwagenscheinwerfer, einer in jede Richtung, insgesamt 4		·
Scheinwerfer für Unterwagenplatten, einer auf jede Platte gerichtet, insgesamt 4		·
Fahrscheinwerfer für öffentliche Straßen		·

HEIZUNG	SERIENMÄSSIG	OPTIONAL
Elektrische Heizung für Motor, Hydraulik und Kabine, 3-phasige Steckdose		•
Automatisches Batterieladegerät		•
Heizkabel 25 m Federrolle		•
Vorwärmer für Motor und Kabine, kraftstoffbetrieben. Mit Multicontrol-Timer		•
BETANKEN		
Tankpumpe mit 5 m Saugschlauch, 24 V oder hydraulisch		•
Betankungsleitung 2”, vom Boden aus		•
24-V-Betankungspumpe für AdBlue, Kabelbaum, Pistole & 15-m-Schlauch-Trommel für IBC-Container		•
ALLGEMEINES		
Brandbekämpfungsanlagen		•
Schutztür, Türklingel + vom Kranführer zu öffnendes elektrisches Schloss		•
NATO-Stecker für Starthilfekabel		•
Not-Aus-Tasten am Unterwagen, 2 Stück		•
Zugkupplung		•
Eckabdeckungen für Stiel, 4 Stück		•
Stielabdeckung zum Schutz vor anschlagendem Greifer		•
Servicekran, zulässige Nutzlast 500 kg, 5 m Schwenkarm, elektrisch, 230 V AC.		•
Werkzeugkasten im Unterwagen, Aluminium		•
RESERVESYSTEME		
Tragbare Hydraulikeinheit für Schwenkwerk, Hauptausleger und Stiel, Elektro- oder Motorantrieb		•
Dieselbetriebenes PowerPack Mantsinen 100 für Verfahren mit Fernbedienung		•
Hebezylinder und Schwenkwerksfreigabe-Set		•
OPTIONALE OBERFLÄCHENBESCHICHTUNGEN		
C4 M, Außenflächen der Hauptkomponenten		•
C5 M, Außenflächen der Hauptkomponenten		•
Individuelle Kundenaufkleber		•
Individuelle Farbtöne: Frontausrüstung, Abdeckungen, Gegengewicht, Kabinenhebesystem		•

MANTSINEN 200R

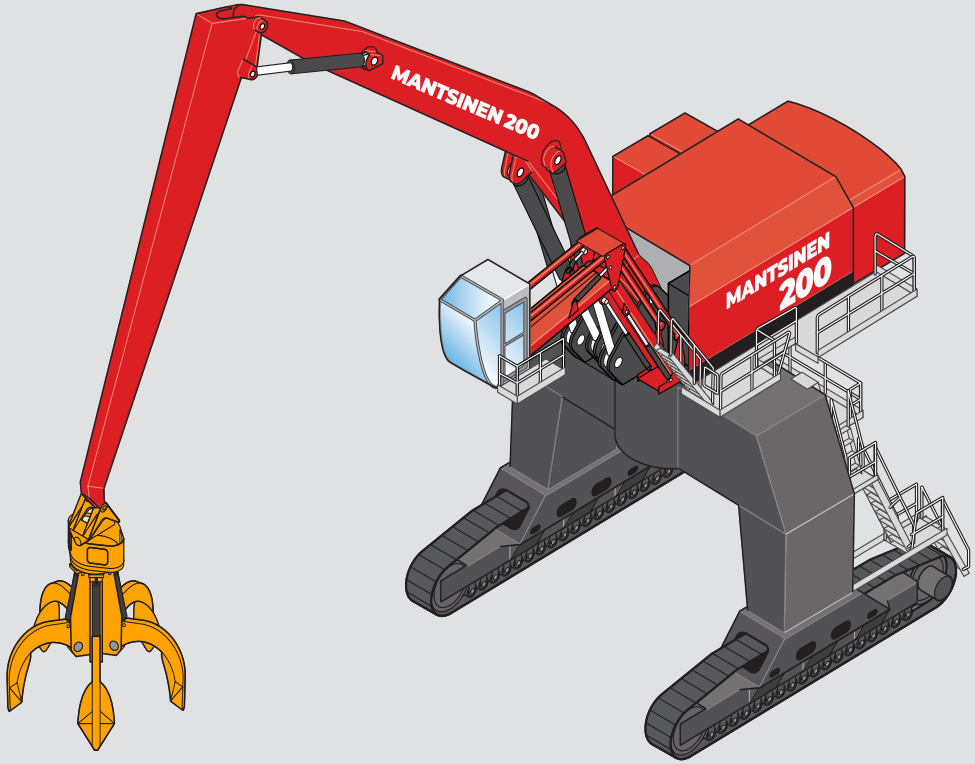

Lange Raupenlaufwerke mit großer Spurweite und der starre Kastenrahmen verschaffen der Maschine hervorragende Standsicherheit. Die flachen Raupenglieder laufen ruhig und leise auf Schotter, Asphalt und Beton. Der hydrostatische Raupenantrieb besteht aus Zweigang-Axialkolben-Fahrmotoren und Planetengetrieben. Zur Abbremsung kommen automatische Federspeicher-Lamellenbremsen mit hydraulischer Lösung zum Einsatz.

RAUPENPORTAL

Das Raupenportal bietet logistische Freiheit, indem es Lastwagen oder Wagons unter dem Kran durchfahren lässt. Außerdem minimiert der optimierte Schwenkwinkel die Maschinenzyklus- und Lkw-Wartezeiten.

200R		
	RAUPENUNTERWAGEN	**RAUPENPORTALUNTERWAGEN**
Höhen der Unterwagen	2,5 m, mit Pylon 3,5 / 4,0 / 4,7 / 5,2 / 6,3 m	4,8 / 7,8 / 9,2 m, mit Pylon 10,0 / 11,4 / 11,9 m
Spurweite	7800 mm	7800 mm
Raupenlänge	8000 mm	8130 mm
Raupenglieder	1050 mm flach	1050 mm flach
Fahrgeschwindigkeit	Max. 3,1 km/h	Max. 3,1 km/h
OPTIONEN		
Raupenglieder	1200 mm flach	1200 mm flach
Zusätzlicher Kraftst-offtank	1 oder 2 x 1000 l	1 oder 2 x 3000 l

Unterwagen in robuster und bewährter Ausführung sind für jeden Bedarf und alle Bedingungen erhältlich. Alle Mantsinen Unterwagen zeichnen sich durch hohe Stabilität und Robustheit aus. Alle Maschinen können um 360° mit Volllast betrieben werden.

MANTSINEN 200M

Der robuste mobile fünfachsige Unterwagen mit Vollgummibereifung gibt einer Maschine dieser Größenklasse bestmögliche Mobilität und Flexibilität. Zweiachsantrieb und Lenkung aller Räder sorgen für gute Zugkraft und erleichtern den Betrieb auf unebenen Oberflächen. Die Antriebsachsen sind mit hydraulischen nassen Scheibenbremsen als Betriebsbremsen und Federspeicher-Lamellenbremsen als Feststellbremsen ausgestattet. Gleichzeitig oder separat steuerbare Stützbeine sorgen auch unter anspruchsvollen Bedingungen für Stabilität im 360°-Betrieb mit voller Last. Ein Schutz der Abstützzylinder und eine automatische Unterwagenschmierung gehören zur Serienausstattung.

MOBILPORTAL

Das Mobilportal der Mantsinen 200 vereint große Mobilität und logistische Freiheit, indem es Lastwagen oder Waggons unter dem Kran hindurchfahren lässt. Durch den optimierten Schwenkwinkel wird auch die Zykluszeit minimiert. Das Mobilportal des Mantsinen 200 verfügt über einen kastenförmigen starren Portalrahmen. Zur Serienausstattung gehören zehn unabhängig voneinander aufgehängte und gelenkte hydraulische Pendelachsen, die Hundegang und Seitwärtsfahrt ermöglichen. Der Zwölfrad-Hydraulikantrieb wurde mit Axialkolbenmotoren mit variabler Verdrängung realisiert. Die Antriebsachsen sind mit hydraulischen Nassscheiben-Betriebsbremsen ausgestattet. Die automatische Nivellierung mit hydraulischen 4-Punkt-Abstützzylindern sowie die automatische Unterwagenschmierung gehören zur Serienausstattung.

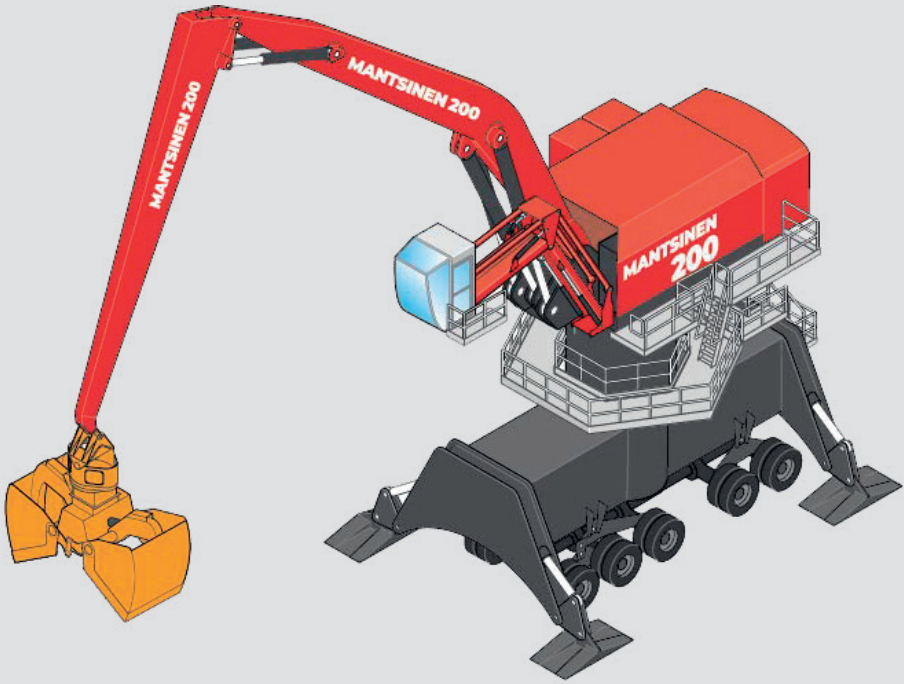

200M		
	MOBILER UNTERWAGEN	**MOBILPORTAL**
Höhen der Unterwagen	4,2 m, mit Pylon 5,2 / 5,7 / 6,4 / 6,9 / 8,0 m	7,8 / 9,0 m. Mit Pylon 10,0 / 11,2 / 11,7 / 12,8 m
Radstand	2,0 / 2,0 / 4,0 / 2,0 m	4 x 2,16 m
Spurweite c - c	4180 mm	6880 mm
Reifen	20 × 16.00-25 Vollgummireifen	20 × 16.00-25 Vollgummireifen
Fahrgeschwindigkeit	Max. 3,6 km/h	Max. 3,5 km/h
Abstützplatten (B x L)	2000 x 4000 mm	2000 x 4000 mm
Wenderadius (Mittellinie Radsatz)	11,4 m	15,2 m
OPTIONEN		
Vergrößerte Abstützplatten (B x L)	Abstützplatte 2 x 2000 x 3000 mm	
Zusätzliche Kraftstofftanks	1 x 3000 oder 5000 l mit Pylonen	1 oder 2 x 3000 l

Unterwagen sind in verschiedenen Höhen erhältlich, sodass sich Betrieb, Reichweite und Sicht optimieren lassen. Mantsinen kann Ihnen fallspezifische Informationen zum Bodendruck sowie Betriebszeichnungen bereitstellen.

MANTSINEN 200S

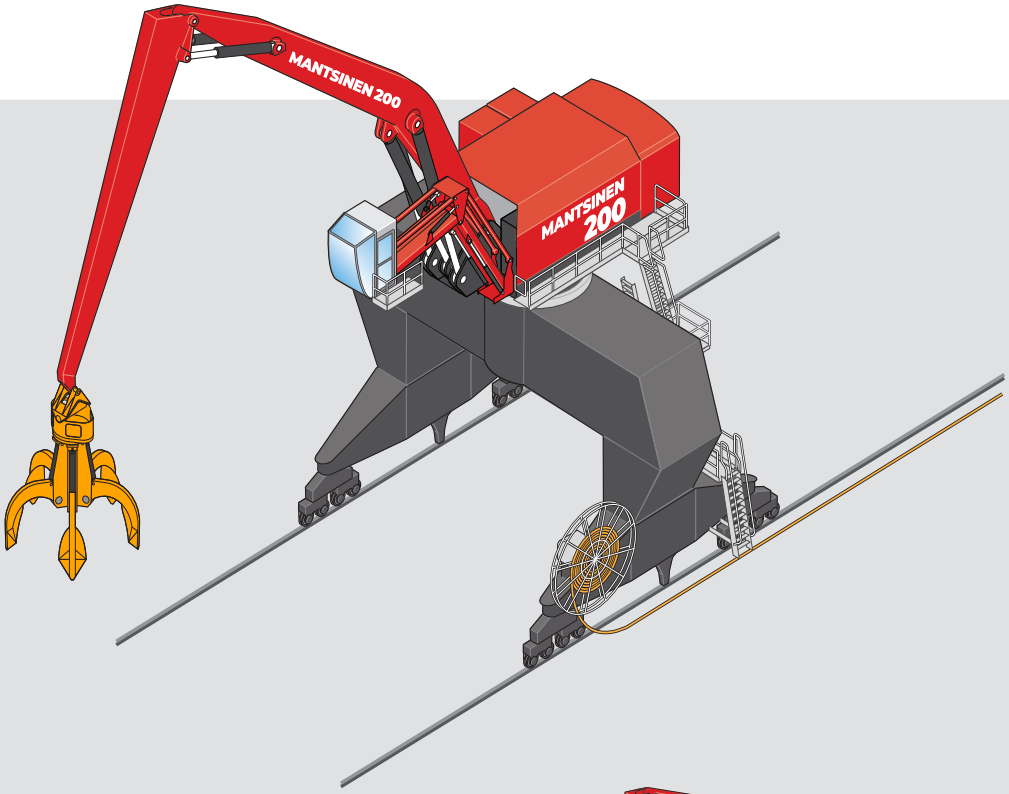

SCHIENENUNTERWAGEN

Der Schienenunterwagen kann an bereits vorhandene Schienen angepasst werden. Durchmesser und Anzahl der Schienenräder können je nach den zulässigen Schienenbelastungen optimiert werden. Für verschiedene Schienenprofile stehen Schienenräder mit 400 mm oder 630 mm Ø zur Auswahl. Hydraulische Planetenantriebe sorgen für ruckfreies Verfahren und halten die Maschine im Betrieb stabil. Die Maschine kann einfach als Zugmaschine für Schüttgutwagen ausgerüstet werden. Schienenreiniger, Puffer und Sturmsicherungen sind als Sonderausstattung erhältlich. Je nach Portalbreite ermöglicht der Unterwagen die Durchfahrt von einem oder mehreren Lkw oder Güterwagen nebeneinander. Maschinen mit Schienenunterwagen sind sowohl mit Diesel- und Elektroantrieb erhältlich.

STATIONÄR

Elektrisch oder dieselbetriebene Maschinen für statischen Betrieb können an Land oder alternativ auf einem Ponton oder Schiff installiert werden. Feste Installationen können mit unterschiedlichen Portalstrukturen geliefert werden.

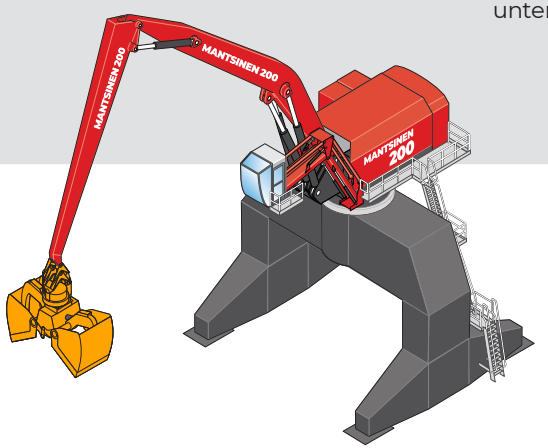

TECHNISCHE DATEN

ARBEITSAUSRÜSTUNG		
AUSLEGER, GERADE ODER GEKRÖPFT (m)	**STIEL (m)**	**HORIZONTALE REICHWEITE (m)**
12,5	9	20,9
12,5	10	21,9
13,5	11	24,7
14,5	12	26,6
15,5	13	28,5
16,5	14	30,4
17,5	15	32,3
18,5	16	34,2
19,5	16	35,1
21,5	18	38,9

DIESELMOTOR	
Volvo Penta	TWD1683VE 585 kW Stufe V / Tier 4f TAD1643VE 565 kW Stufe II / Tier 2
Hubraum	16,1 l
Anzahl Zylinder	6
Elektrik	24 VDC, Lichtmaschine 150 A / 24 V, Batterien 2 × 225 Ah / 12 V

ELEKTROMOTOR	
Motor	355 kW IEC Gusseisenrahmen-Käfigmotor, 1500 U/min / 50 Hz
Spannungen	380 bis 690 V als Standard, Andere Spannungen auf Anfrage

HYDRAULIKSYSTEM	
Fördermenge, Arbeitsausrüstung und Fahrwerk	4 × 420 l/min
Betriebsdruck, Arbeitsausrüstung	330 bar
Betriebsdruck, Fahr- und Schwerhub-Modus	360 bar
Öldurchsatz, geschlossener Schwenk-Regelkreis	540 l/min
Betriebsdruck, Schwenkwerk	300 bar
Schwenkgeschwindigkeit	4,6 U/min max
Schwenkmoment	460 kNm
NACHFÜLLKAPAZITÄTEN	
Hydrauliköl	1700 l netto
Haupt-Kraftstofftank	3000 l
Motoröl	48 l
AdBlue-Tank	160 l



Änderungen an den Spezifikationen ohne Vorankündigung vorbehalten. Die Fotos und/oder Zeichnungen in dieser Broschüre dienen nur zur Veranschaulichung. Anweisungen zur ordnungsgemäßen Verwendung dieser Ausrüstung finden Sie in der Bedienungsanleitung.

HAUPTABMESSUNGEN DER 200M

MOBILER UNTERWAGEN

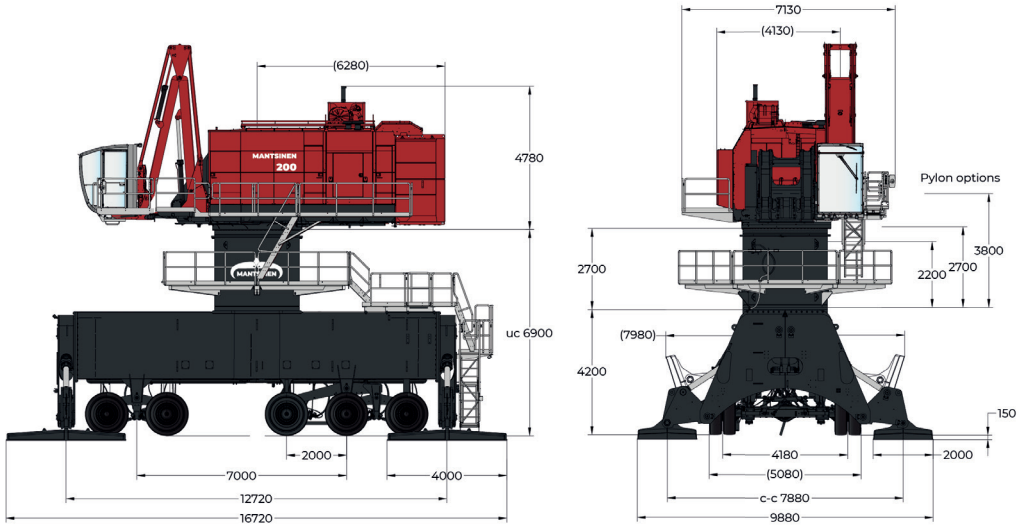

WENDERADIUS DES MOBILEN UNTERWAGENS

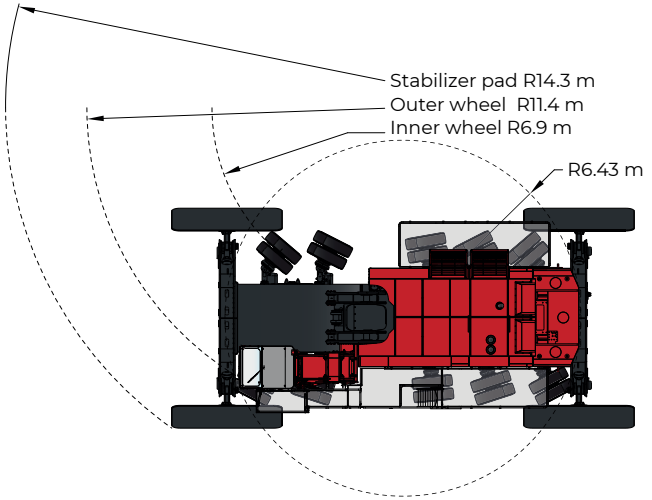

MOBILER PORTALUNTERWAGEN

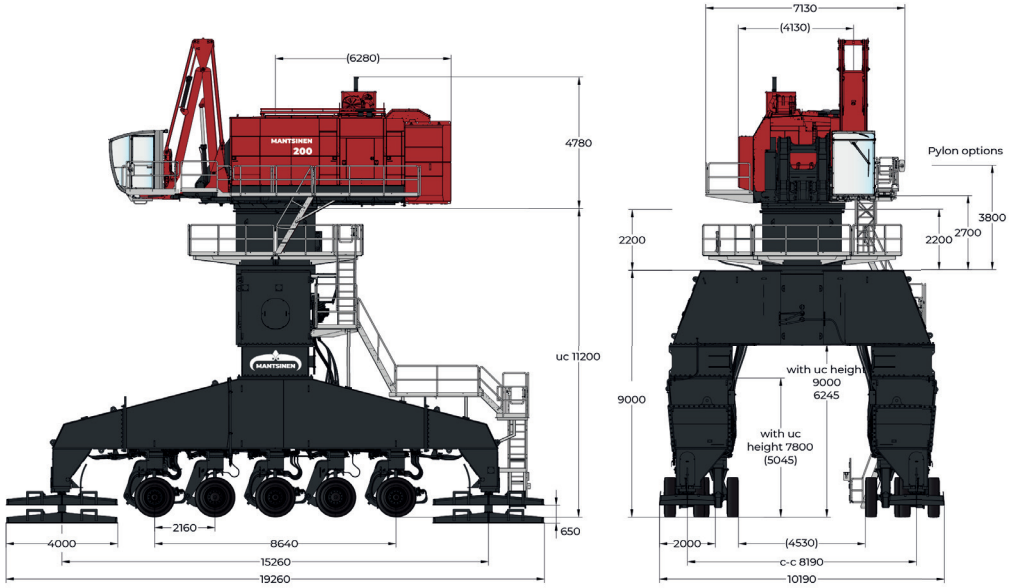

WENDERADIUS DES MOBILEN PORTALUNTERWAGENS

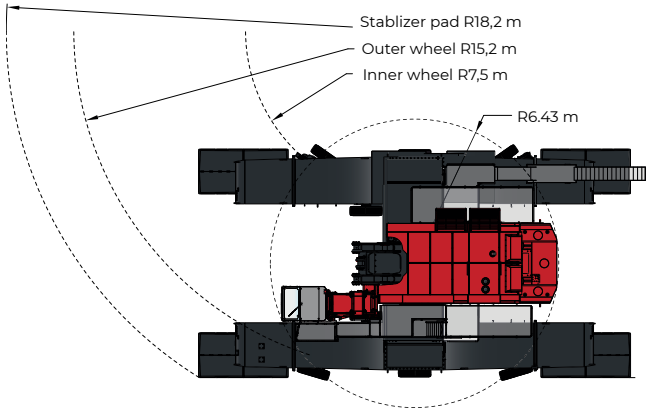

HAUPTABMESSUNGEN DER 200R

RAUPENUNTERWAGEN

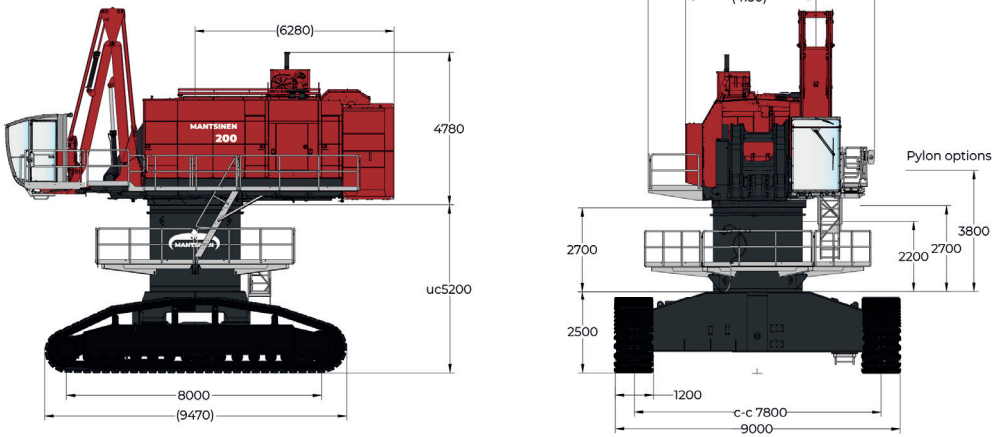

RAUPEN-PORTALUNTERWAGEN

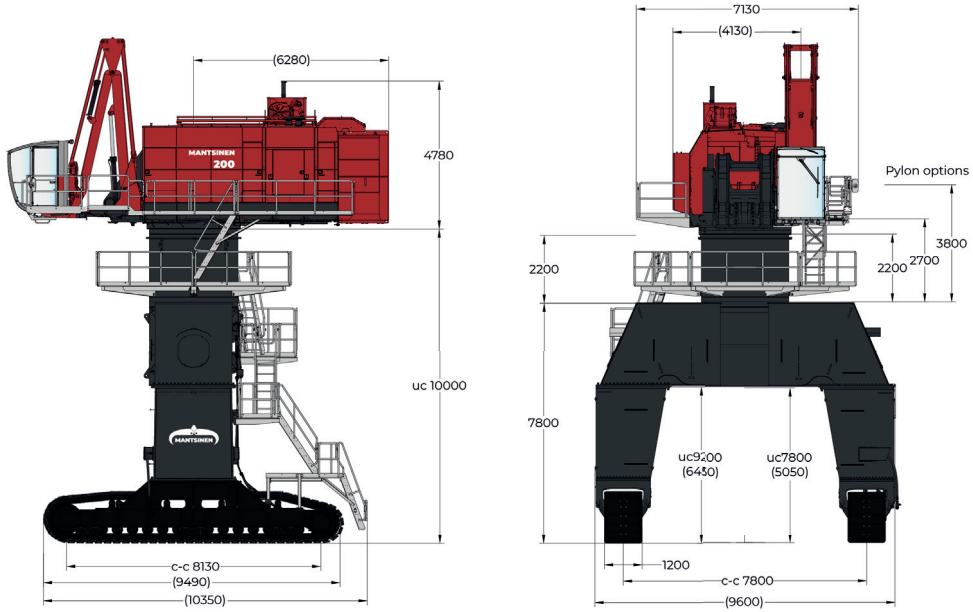

MEHR REICHWEITE MEHR PRODUKTIVITÄT

MANTSINEN 200

Spezifische Lastdiagramme für Ihren Betrieb erhalten Sie bei Ihrem Mantsinen Ansprechpartner (www.mantsinen.com/en/sales/).

Traglastbereich mit gekröpftem
19,5-m-Ausleger und 16-m-Stiel.

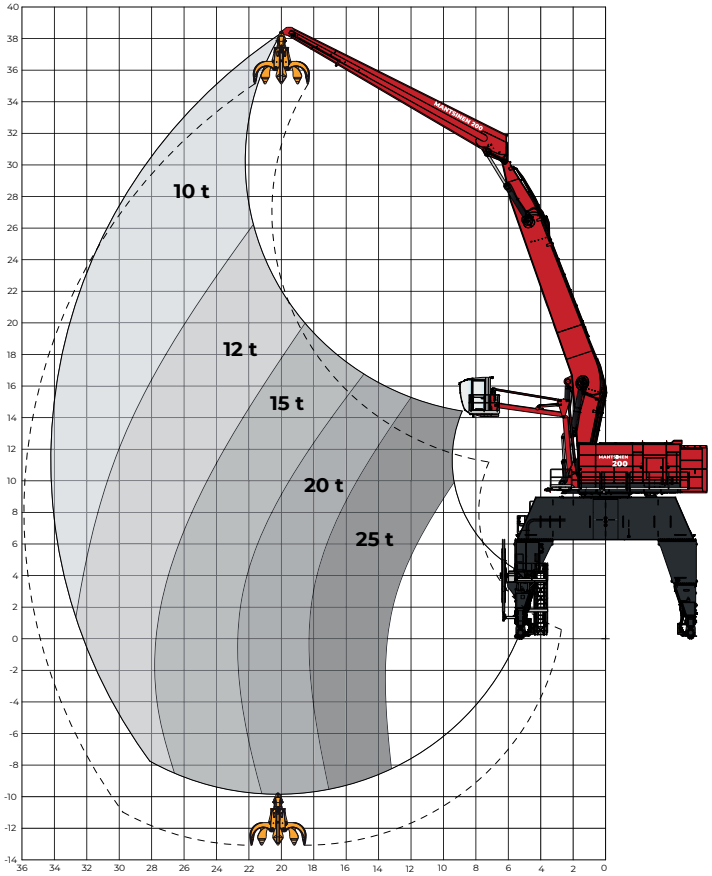

Traglastbereich mit gekröpftem
13,5-m-Ausleger und 11-m-Stiel.

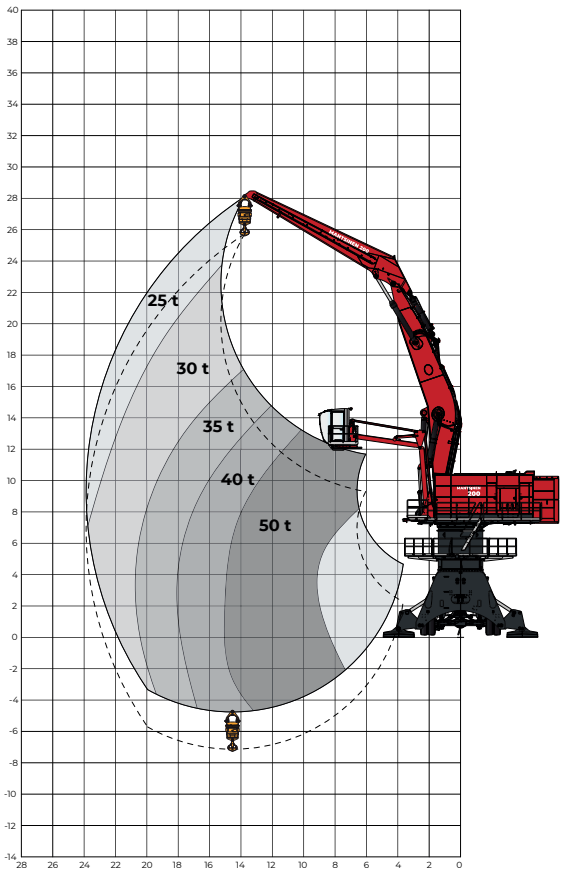

Traglastbereich mit gekröpftem
17,5-m-Ausleger und 15-m-Stiel.

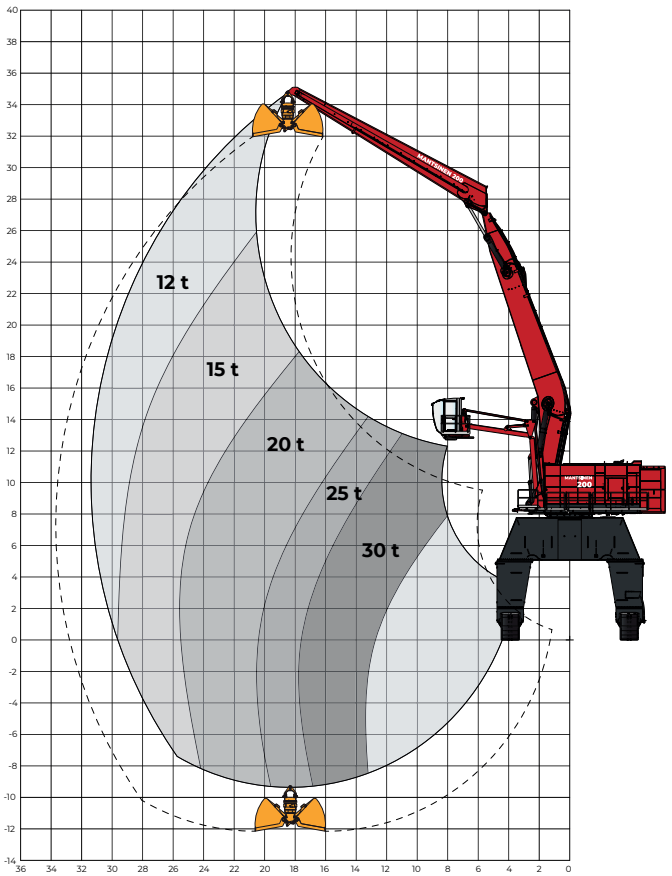

REICHWEITE MIT VERSCHIEDENEN AUSLEGER- UND STIELKONFIGURATIONEN BEI 6,5-M-UNTERWAGEN

GEKRÖPFTE AUSLEGER

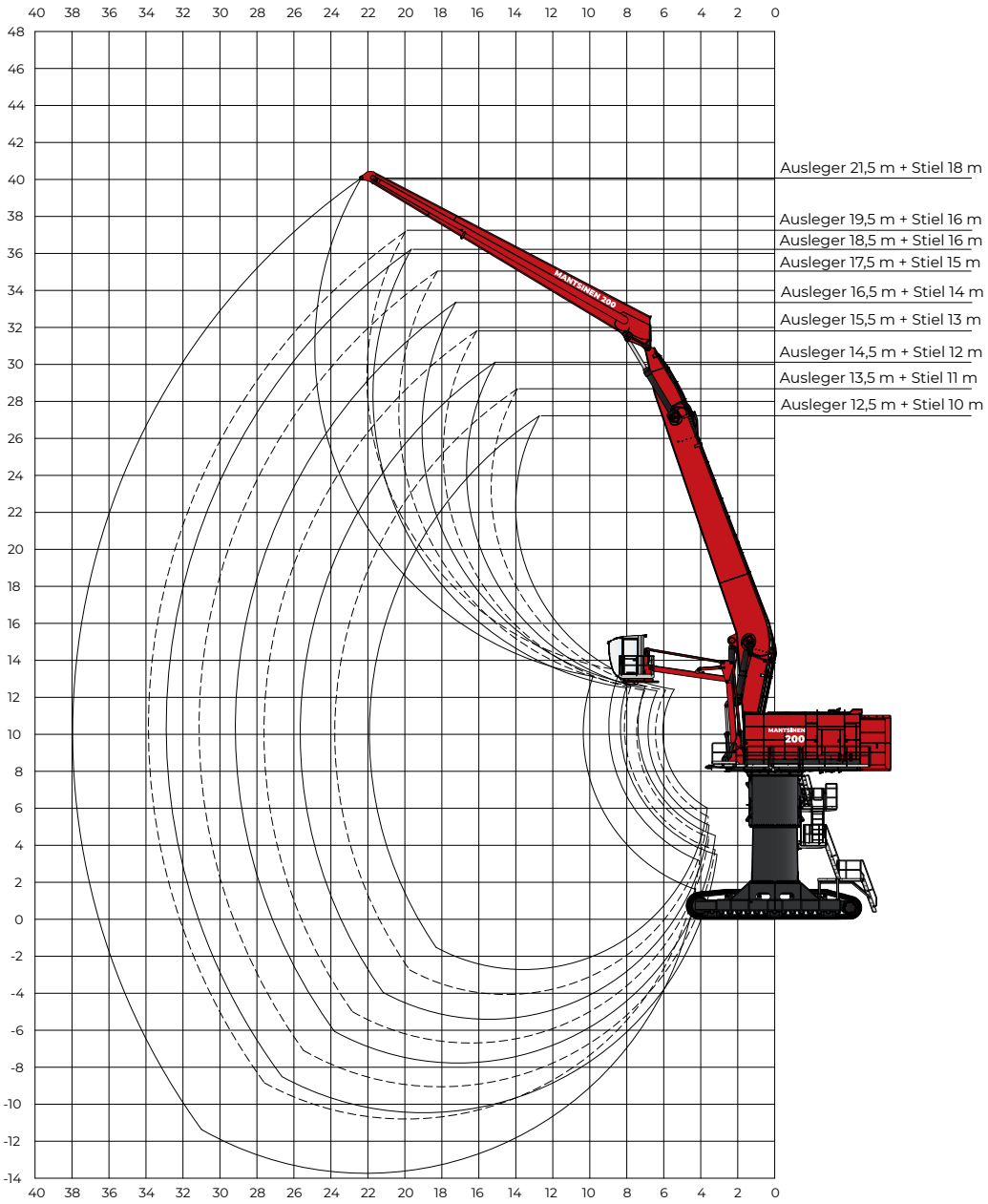

GERADE AUSLEGER

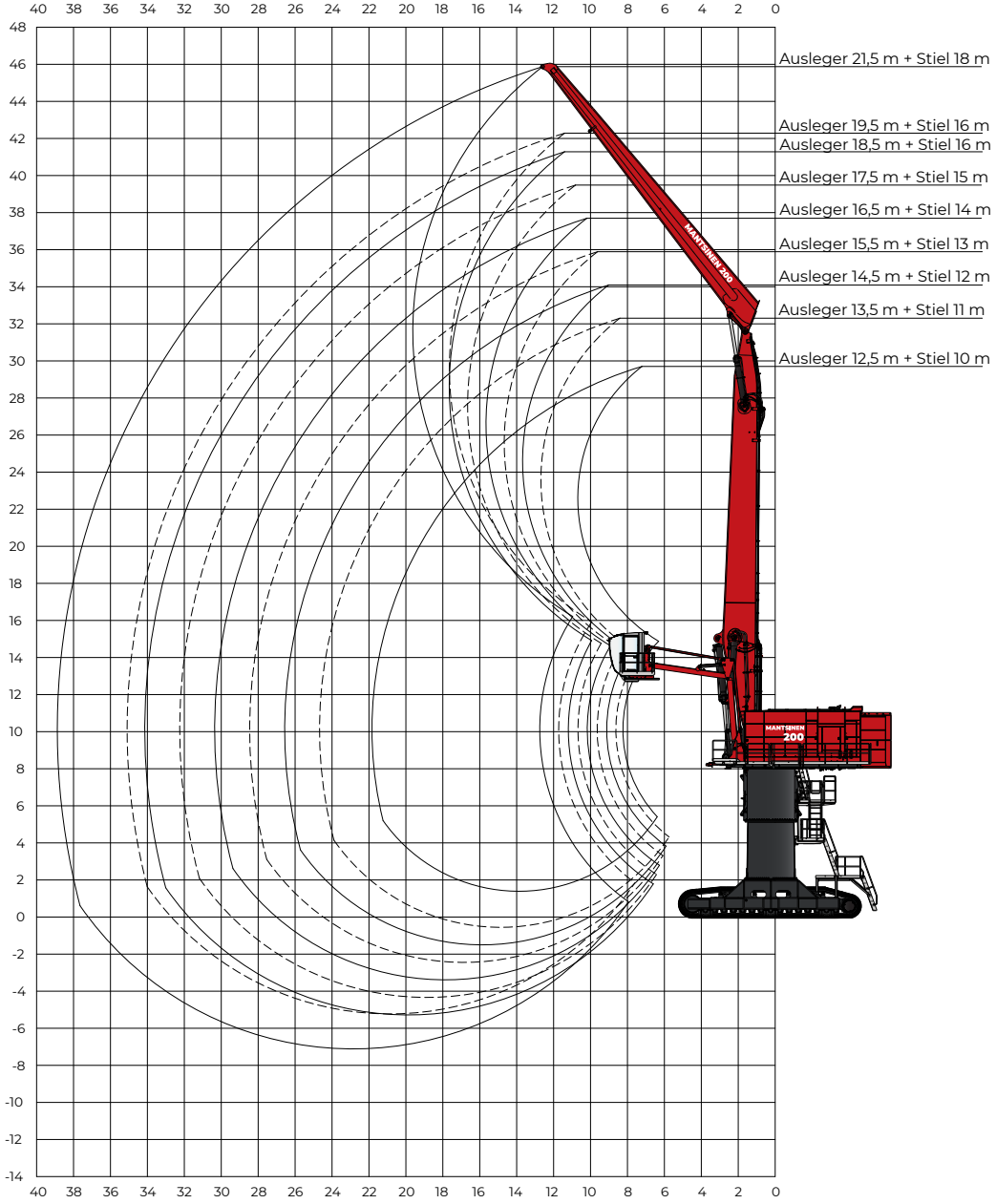

MAXIMALE PRODUKTIVITÄT

IMMER DAS RICHTIGE ANBAUGERÄT FÜR DEN JOB

Mantsinen bietet eine Vielzahl von Anbaugeräten zur Optimierung der Produktivität bei jeder Arbeit. Halbautomatische Anbaugeräte z. B. für Big-Bags, Paletten und Schnittholz sorgen für effizienten und sicheren Betrieb. Vollautomatische Anbaugeräte z. B. für den Umschlag von Rohren oder Zellstoffballen maximieren die Produktion mit minimalem Arbeitsaufwand. Kundenspezifische Anbaugeräte sind auf Anfrage erhältlich.

Die Anbaugeräte können mit einem festen Drehkopf oder einem separaten Schnellwechselsystem ausgestattet werden. In beiden Fällen werden die Hydraulikschläuche von der Maschine zum Anbaugerät direkt durch die Aufhängung geführt. Der Drehkopf kann mit zwei bis sechs Hydraulikleitungen und einem optionalen elektrischen Schleifringkörper ausgestattet werden.

Die hydraulische Schnellkupplung von Mantsinen ermöglicht einen schnellen und sicheren Anbaugerätewechsel. Die Wechsel auf ein anderes Anbaugerät für eine andere Aufgabe braucht nur wenige Minuten.



MANTSINEN

AUTOMATISCHE SCHNELLWECHSLER

Der Mantsinen Automatische Schnellwechsler (MCA) steigert Effizienz und Sicherheit. Er ermöglicht den schnellen automatischen Wechsel von Anbaugeräten direkt aus der Fahrerkabine – in nur zwei Minuten erledigt!

Die leichte, kosteneffiziente und robuste Lösung macht den Materialumschlag flexibler und schneller. Der MCA ist in zwei Größen erhältlich: der kleinere MCA30 (SWL 30 t) für Mantsinen 60–160 Maschinen und der größere MCA60 (SWL 60 t) für Mantsinen 200 und 300.

Beide verwenden denselben Adapter; Anbaugeräte können somit für beide Kupplungsgrößen verwendet werden. Zusätzlich ermöglichen Hydraulik-, Elektro- oder CAN-Bus-Anschlüsse die Verbindung mit einer Vielzahl unterschiedlicher Anbaugeräte.

Der MCA kann mit Hydraulik-, Elektro- und CAN-Bus-Anschlüssen ausgestattet werden. Auch als Nachrüstlösung für ältere Maschinen und Anbaugeräte erhältlich.

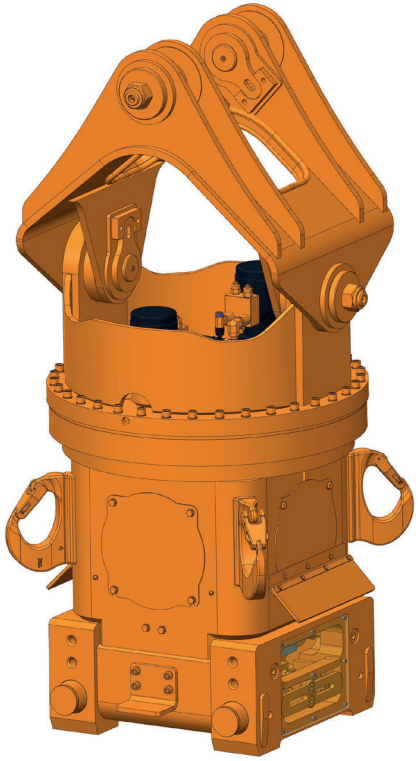

QR-CODE SCANNEN UND IN AKTION SEHEN



Die Kombination von Mantsinen Anbaugeräten mit Mantsinen Materialumschlagmaschinen bietet eine integrierte Lösung, die das Risiko von hängenbleibenden Hydraulikschläuchen und elektrischen Leitungen während des Betriebs minimiert. Alle Anschlüsse werden durch das offene Ende des Auslegers sowie durch die Öffnungen in den Verbindungselementen und Drehwerken geführt.

DAS STÄRKSTE GLIED IN DER GLOBALEN LOGISTIK-KETTE

Mantsinen verhilft Kunden in der globalen Logistikkette zu mehr Effizienz, Geschwindigkeit und Kapazität beim Umschlag schwerer industrieller Rohstoffe und Halbfertigprodukte. Das macht uns zu einem Spitzenreiter im Materialumschlag.

MANTSINEN GROUP LTD OY

Välikankaantie 3, 80400 Ylämylly, Finnland | www.mantsinen.com

Ausgabe: 04/2026 DE
Gedruckt auf: LumiSilk. LumiSilk ist ein holzfreies, mehrfach beschichtetes und matt gestrichenes Kunstdruckpapier.
Hersteller: Stora Enso Printing and Reading, Oulu Mill